TOP CAR
DISTRIBUTION

PCM3MONO

PONT ÉLÉVATEUR À CISEAUX BASSE LEVÉE

Le pont élévateur à ciseaux PCM3MONO est compact et mobile. Il est très pratique pour les travaux de carrosserie, freinage et pneumatiques.

3 TONNES

Sans installation

Extra plat

Montée/Descente synchronisée

AUTO

Boitier de commande

230 V

Alimentation 230 V

PHOTOS NON-CONTRACTUELLES

CARACTÉRISTIQUES

- Conception de qualité supérieure avec certificat CE
- Crémaillère de sécurité
- Déverrouillage automatique des crans de sécurité
- Sans installation
- Extensions des rampes bloquables
- Signal sonore de descente
- Descente de secours
- Option : Kit de mobilité

DETAILS TECHNIQUES :

DIMENSIONS

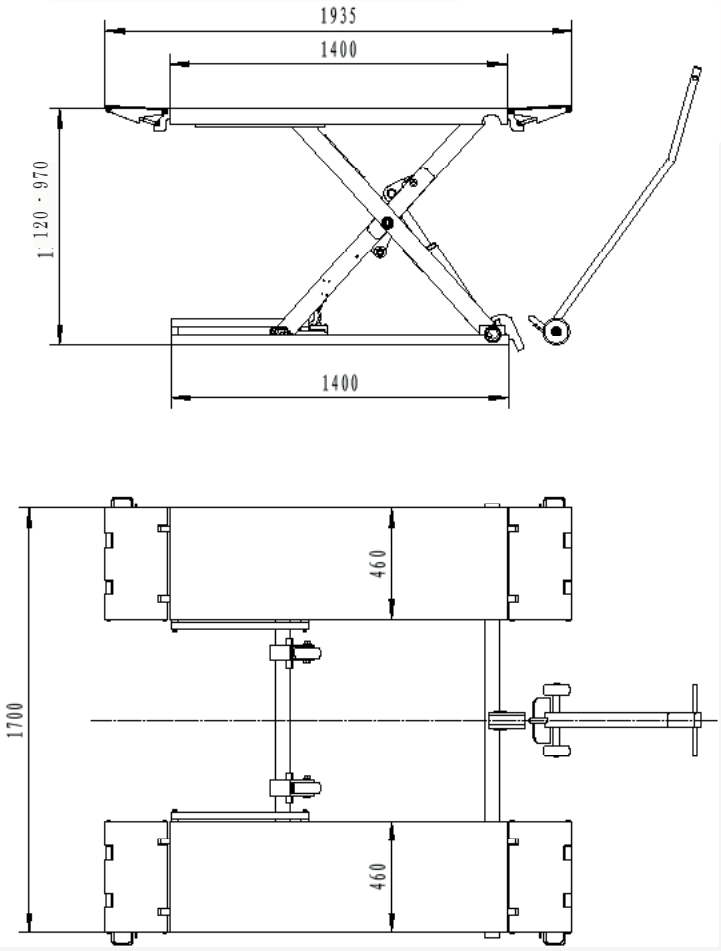

DESCRIPTIF TECHNIQUE

Capacité de levage maximum	3T
Hauteur maximum de levage	970 mm
Hauteur minimum de levage	120 mm
Longueur	1940 mm
Largeur	1705 mm
Temps de levage	< 20 s
Puissance moteur	2.2 kw
Alimentation	230 V

ÉLÉMENTS INCLUS

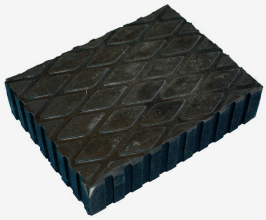

Tampon en caoutchouc
(x4)

ÉLÉMENTS OPTIONNELS

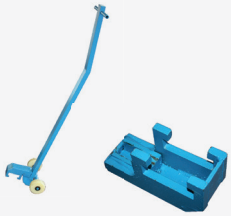

Kit de mobilité
Ref : KITMOBIL

PCM3MONO-201801